Tornio a fantina mobile Tsugami HS327-5AX

INFORMAZIONI DI BASE:

Codice	F7C070
Nome prodotto	Tornio a fantina mobile Tsugami HS327-5AX
Categoria	Tornitura/Torni cnc a fantina mobile
Marca e modello	Tsugami HS327-5AX
Anno costruzione	2016

SPECIFICHE TECNICHE:

Modello CNC	Fanuc
Versione del CNC	31i-MODEL B5
Potenza mandrino principale	5,5 Kw
Passaggio barra mandrino principale	32 mm
Corsa fantina (Z1)	320 mm
Numero Giri mandrino principale	8000
Numero assi lineari	6
Numero posti utensili fissi piastra portautensili	5+8
Numero posti utensili motorizzati piastra portautensili	4+8
Alta pressione refrigerante	si
Valore pressione	15 bar
Contromandrino	si
Numero Giri contromandrino	8000
Potenza contro mandrino	3,7 Kw
Passaggio barra	32 mm
Utensili frontali fissi contromandrino	2
Numero utensili posteriori fissi	4

Numero utensili posteriori motorizzati	4
Modello e marca caricatore di barre	Iemca Boss 338 HD
Evacuatore truciolo	a tappeto

DIMENSIONI E PESO:

Lunghezza	2150 mm
Larghezza	1280 mm
Altezza	2010 mm
Peso	3.600 Kg

Foto integrale macchina

Foto zona di lavoro

Foto pannello di controllo

Foto facoltativa 1

Foto facoltativa 2

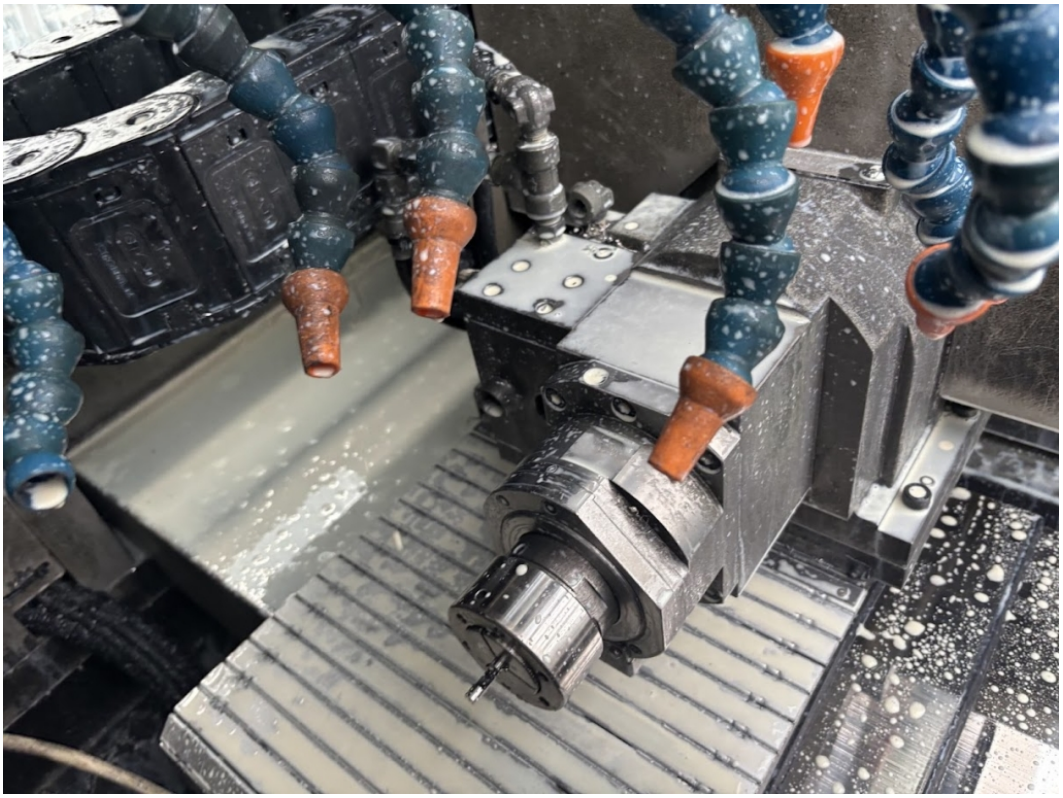

Foto facoltativa 3

Foto facoltativa 4

Foto facoltativa 5

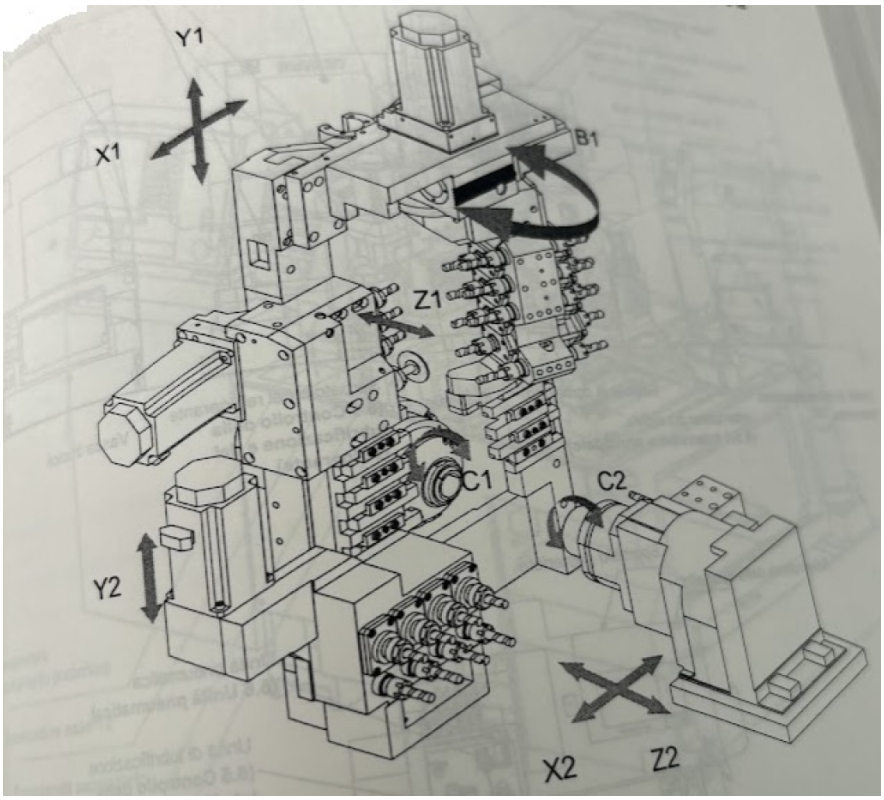

DATI VENDITORE

David Rota

info@industrialbuyer.it

3479818206

https://www.messenger.com/t/industrialbuyer.it

https://www.linkedin.com/in/industrialbuyer/